Español

MANUALDEINSTRUCCIONES XAM (CE/L1E VERSION)

Versión: 01 / Marzo 2023

ÍNDICE

ÍNDICE 2

INTRODUCCIÓN 3

Bienvenido a Malaguti 3

EXPLICACIÓN 4

INSTRUCCIONES DE SEGURIDAD 5

Viaje seguro 5

INFORMACIÓN AL CLIENTE 9

Número de identificación del vehículo (VIN). 9

INSTRUMENTOS Y FUNCIONAMIENTO 10

Representación del vehículo 10
Cerradura de encendido 11
Panel de instrumentos (versión L1e) . 11
Interruptor del manillar (versión L1e). 12
Cuadro de instrumentos (versión CE) 12
Interruptor de manillar (versión CE). . 13
Palanca del manillar. 13
Soporte lateral 13

E-SYSTEM 14

Cargador. 14
Conexión de carga 14
Batería 15
Cargar la batería 15
Quitar la batería. 16

CHASIS. 17

Ajuste de la horquilla de suspensión . 17
Ajuste del amortiguador 17

INSPECCIÓN ANTES DE LA SALIDA . . 18

Lista de control. 18

MODO DE CONDUCCIÓN 19

Arrancar el vehículo 19
Arranca. 19
Acelerar y desacelerar. 19
Frenos 19

MANTENIMIENTO Y REVISIÓN 20

Seleccionar un modo de conducción . 20
Aparcamiento 20
Primer mantenimiento. 20
Neumáticos. 21
Llantas 21
Frenos 21
Soporte lateral 23
Chasis 23
Dirección 23
Cojinete de rueda 23
Tensión de la cadena. 23
Batería 24
Fusibles 24

DETECCIÓN DE FALLOS. 25

CUIDADO Y ALMACENAMIENTO 27

Limpieza del vehículo 27
Limpieza tras un uso normal 27
Depuración de sal 27
Después de la limpieza 27
Almacenamiento 27

DATOS TÉCNICOS. 29

Datos técnicos - XAM 29

PLAN DE MANTENIMIENTO 32

DECLARACIÓN DE CONFORMIDAD . . 35

LISTA DE PIEZAS DE RECAMBIO 36

ESPACIO PARA NOTAS 47

BIENVENIDO A MALAGUTI

Gracias por elegir este vehículo. Este modelo tiene un diseño seguro, una fabricación duradera y es excelente para el uso diario. El exclusivo diseño del vehículo representa su excelente gusto personal.

Este manual del propietario explica el uso correcto y seguro del vehículo y las inspecciones sencillas.

Si tiene alguna duda sobre el funcionamiento o el mantenimiento del vehículo, póngase en contacto con su distribuidor autorizado.

Lea atentamente el manual del propietario.

EXPLICACIÓN

Estas instrucciones de uso utilizan los siguientes símbolos para llamar la atención sobre información importante:

ADVERTENCIA

Es una ADVERTENCIA que debe respetarse. En caso contrario, pueden producirse lesiones graves o incluso la muerte del conductor o de otras personas implicadas.

NOTA

Es un NOTA de información importante que, si no se sigue, puede provocar daños en el vehículo.

NOTA

- El manual del propietario debe llevarse siempre con el vehículo para que esté disponible para las entradas durante el mantenimiento por parte de su distribuidor autorizado. Al vender el vehículo, entregue el manual de instrucciones con el vehículo al nuevo propietario.
- El manual de instrucciones contiene toda la información importante sobre el vehículo. No obstante, el fabricante introduce constantemente mejoras que pueden dar lugar a divergencias con respecto a estas instrucciones de uso.* Para cualquier duda, diríjase directamente a su concesionario autorizado.

ADVERTENCIA

- Por su propia seguridad, lea atentamente este manual de instrucciones antes de utilizar el vehículo.
- No conduzca hasta que no esté completamente familiarizado con el vehículo.
- Las revisiones y el mantenimiento periódicos, así como unas buenas dotes de conducción, garantizan una conducción segura y la fiabilidad de este vehículo.

*El producto y las especificaciones están sujetos a cambios sin previo aviso.

En el caso de los vehículos de una sola vía, la seguridad de la conducción depende en gran medida de las aptitudes de conducción del usuario. Antes de iniciar la conducción deben cumplirse los siguientes requisitos.

El conductor debe:

- Estar familiarizado con todas las funciones del vehículo y haber recibido una formación adecuada sobre el mismo antes de conducirlo.
- Haber leído y comprendido todas las instrucciones de inspección y mantenimiento de este manual.
- Tener suficiente pericia al volante para conducir un vehículo de una sola vía y estar en posesión de un permiso de conducción válido.
- Acudir a un taller con conocimientos básicos y detallados de este vehículo para garantizar una inspección y un mantenimiento adecuados y precisos del vehículo.

VIAJE SEGURO

Antes de emprender la marcha, compruebe siempre que su vehículo no presenta diversos defectos. No sobrepases nunca el peso bruto máximo autorizado. Los accidentes ocurren a menudo porque los conductores de automóviles no ven a los motociclistas y conductores de scooters. Por lo tanto, el motorista debe hacer todo lo posible para ser visto por los conductores.

Por ejemplo:

- Lleve ropa llamativa y conduzca con cuidado.
- Enciende las luces al cambiar de carril y ajusta la velocidad.
- Mantén la distancia con los demás usuarios de la carretera y llama la atención sobre ti mismo.
- Respeta tus límites.
- No prestes el vehículo a personas no cualificadas.
- Respeta siempre los límites de velocidad y las normas de circulación.
- Una postura correcta es importante para mantener el equilibrio.
- Siéntate erguido y sujeta firmemente el manillar con ambas manos.
- El pasajero debe agarrarse con fuerza y colocarse con ambos pies en los reposapiés.
- Está prohibido conducir bajo los efectos del alcohol o las drogas.

Ropa de protección

Una vestimenta adecuada protege de posibles peligros:

- Utilice siempre un casco de seguridad.
- Lleve una careta para proteger los ojos del polvo y la lluvia.
- Lleve una chaqueta, zapatos, guantes, etc. adecuados para protegerse de las consecuencias de los accidentes.
- No lleve ropa suelta. Puede engancharse en el vehículo y provocar accidentes.
- Lleva guantes todoterreno con protecciones en las articulaciones y los nudillos para reducir el alcance de las lesiones en las manos en caso de accidente.
- Para mejorar la protección de las piernas y los pies, así como la seguridad en la conducción, es necesario llevar botas todoterreno profesionales y resistentes con suela alta.

Modificaciones

Las modificaciones de este vehículo no homologadas por el fabricante o la retirada de componentes originales pueden hacerlo inseguro y provocar lesiones graves. Las modificaciones también pueden dar lugar a la pérdida de la homologación de tipo.

ESP

Capacidad de carga y accesorios

Añadir accesorios o transportar cargas puede modificar la distribución del peso y afectar a la dirección y el equilibrio. Esto puede provocar fácilmente un accidente.

Carga útil

El peso total del piloto, el pasajero (si está permitido), los accesorios y la carga no debe superar la carga máxima. Al cargar dentro de la restricción, recuerde lo siguiente:

- El centro de gravedad debe mantenerse lo más bajo posible.
- Distribuya el peso lo más uniformemente posible para mantener el equilibrio.
- La carga debe estar bien sujeta.
- No cuelgue cargas pesadas o voluminosas en el manillar, la horquilla o el guardabarros. Esto puede provocar desequilibrios y ralentizar la respuesta de la dirección.

Accesorios

Utilice únicamente accesorios originales del fabricante para su vehículo. Póngase en contacto con su distribuidor autorizado. El fabricante declina toda responsabilidad por accesorios no homologados de otros fabricantes. La responsabilidad al respecto recae exclusivamente en usted.

Cuando monte accesorios, recuerde lo siguiente:

- No instale accesorios ni transporte cargas que obstaculicen o limiten la distancia al suelo, el recorrido de la suspensión, la dirección, las luces, los intermitentes o los catadióptricos.
- Los accesorios en el manillar o en la suspensión delantera afectan al comportamiento de la dirección. Mantenga los accesorios montados lo más ligeros posible.
- No monte portaequipajes que afecten a la estabilidad del vehículo con vientos transversales.
- Encargue a un distribuidor autorizado la instalación de accesorios eléctricos que se ajusten a la capacidad del sistema eléctrico. Una instalación incorrecta puede provocar un mal funcionamiento del alumbrado, baja potencia del motor y daños en el vehículo.

Otras instrucciones de seguridad

- Señalice siempre los giros y los cambios de carril.
- Conduzca despacio y frene con cuidado en carreteras mojadas por la lluvia o superficies resbaladizas.
- Conduce con cuidado al pasar junto a los coches para evitar ser golpeado por puertas que se abren repentinamente.

Información sobre seguridad y peligros en forma de pegatinas en el vehículo

Esta ilustración le muestra dónde encontrar los distintos avisos de seguridad y peligro en forma de pegatinas en su vehículo. Léalos atentamente y no los retire. Si observa que ha perdido el adhesivo o que la escritura se ha vuelto ilegible, póngase en contacto con su concesionario y solicite uno de repuesto.

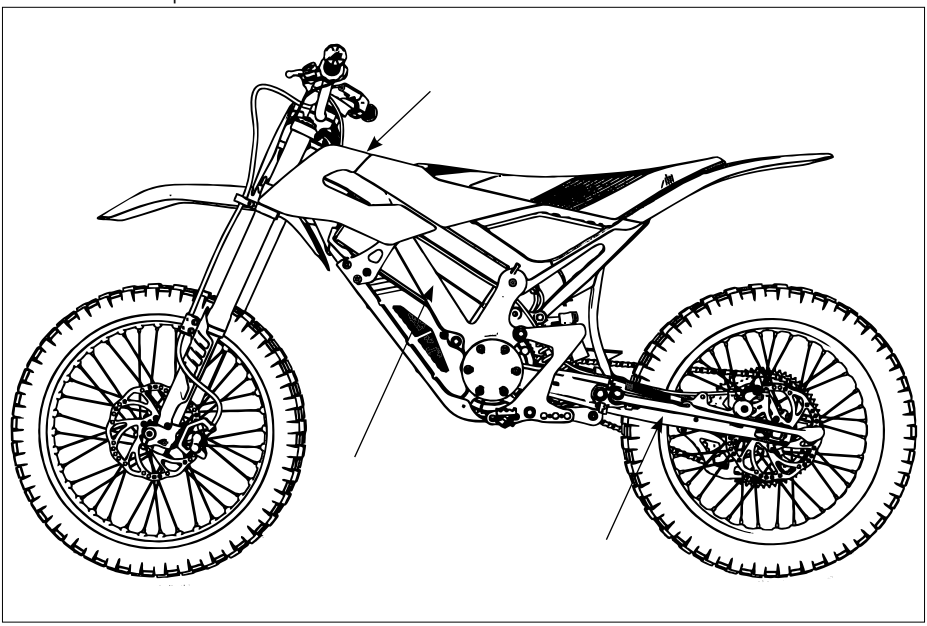

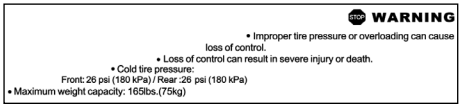

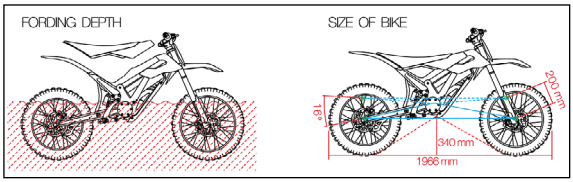

INSTRUCCIONES DE SEGURIDAD

ESP

Versión CE:

Versión L1e:

Información de seguridad y peligro en forma de pegatinas en la batería

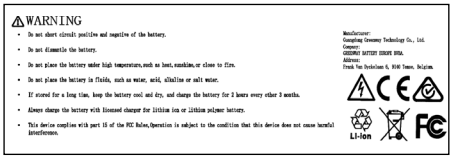

⚠WARNING

- Do not short circuit positive and negative of the battery.
- Do not dismantle the battery.
- Do not place the battery under high temperature,such as heat,sunshine,or close to fire.
- Do not place the battery in fluids, such as water, acid, alkaline or salt water.
- If stored for a long time, keep the battery cool and dry, and charge the battery for 2 hours every other 3 months.
- Always charge the battery with licensed charger for lithium ion or lithium polymer battery.
- This device complies with part 15 of the FCC Rules,Operation is subject to the condition that this device does not cause harmful interferences.

Manufacturer:
Guangdong Greenway Technology Co., Ltd.
Company:
GREENWAY BATTERY EUROPE BVBA.
Address:
Frank Van Dyckelaan 6, 8340 Damme, Belgium.

Li-ion

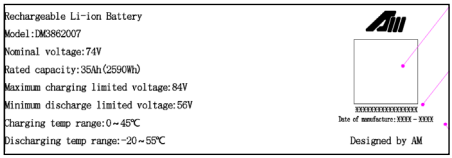

Rechargeable Li-ion Battery
Model:DM3862007
Nominal voltage:74V
Rated capacity:35Ah(2590Wh)
Maximum charging limited voltage:84V
Minimum discharge limited voltage:56V
Charging temp range:0～45℃
Discharging temp range:-20～55℃

XXXXXXXXXXXXXXXXX
Date of manufacture:XXXX－XXXX

Designed by AM

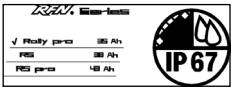

NÚMERO DE IDENTIFICACIÓN DEL VEHÍCULO (VIN)

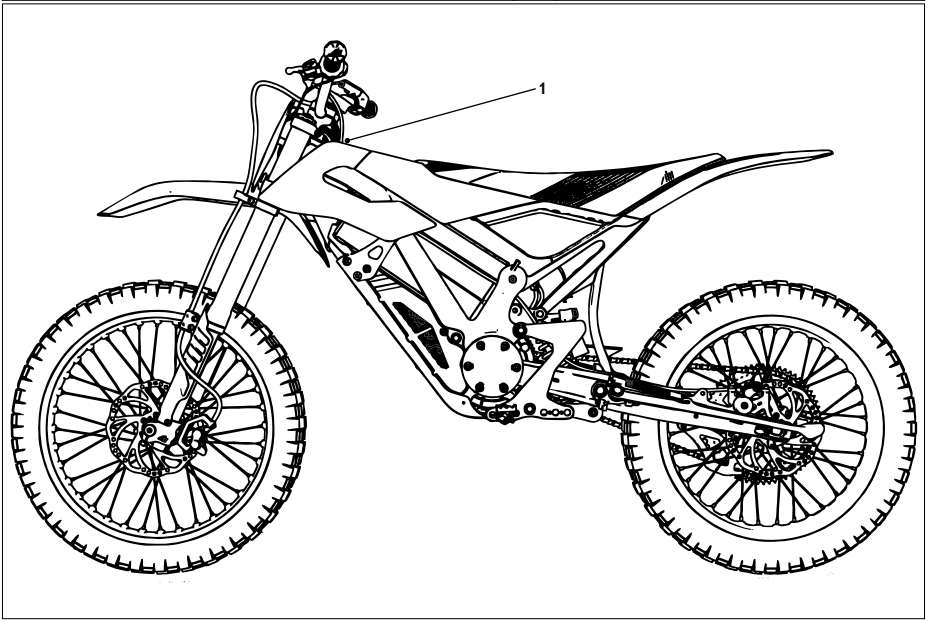

El número de identificación del vehículo (VIN) (1) está estampado en el tubo de dirección del cuadro.

Número de identificación del vehículo: ----------

NOTA

Anote el VIN (número de identificación del vehículo) para solicitar piezas de repuesto a su concesionario o en caso de robo del vehículo. El número de identificación del vehículo sirve para identificarlo y puede utilizarse para matricularlo ante las autoridades de matriculación de su región.

FABRICANTE	
Nombre:	Zhejiang Apollo Sports Technology Co., Ltd.
Dirección:	No.12-14, Jinheng Second Road, Jinyanshan Industrial Zone, Quanxi Town, Wuyi County, Jinhua City, Zhejiang Province, China
URL:	www.apollovehicle.com

L1e Placa VIN

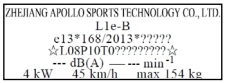

Placa CE VIN

DISTRIBUTOR	
Nombre:	KSR Group GmbH
Dirección:	Im Wirtschaftspark 15, 3494 Gedersdorf
URL:	www.ksr-group.com

Inverkehrbringer
KSR-Group GmbH
Im Wirtschaftspark 15
3494 Gedersdorf
Österreich

INSTRUMENTOS Y FUNCIONAMIENTO

REPRESENTACIÓN DEL VEHÍCULO

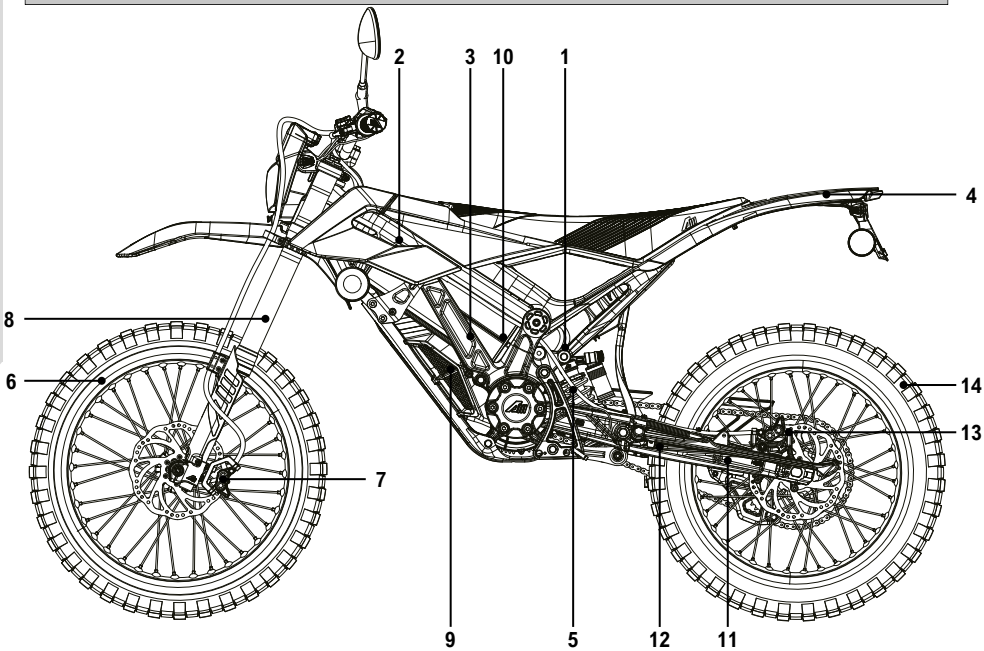

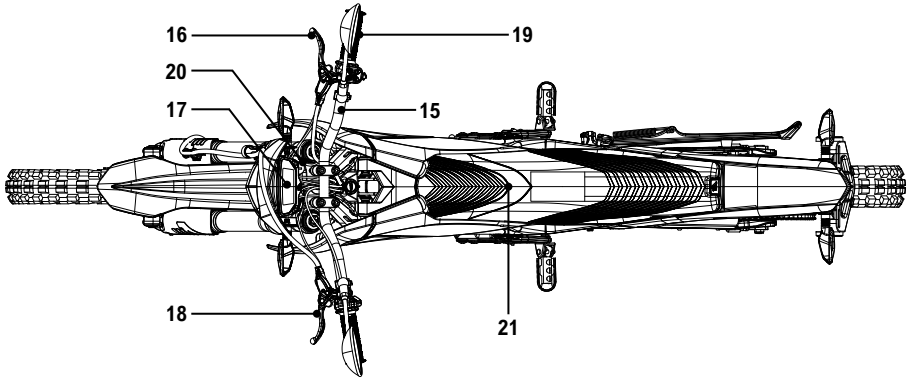

1. Conexión de carga
2. Bloqueo de la batería
3. Marco
4. Guardabarros trasero
5. Amortiguador trasero
6. Rueda delantera
7. Sistema de freno delantero
8. Horquilla de suspensión
9. Control del motor
10. Batería de litio
11. Soporte lateral
12. Brazo oscilante
13. Sistema de freno trasero
14. Rueda trasera
15. Manillar
16. Palanca de freno freno delantero
17. Salpicadero
18. Palanca freno trasero
19. Acelerador
20. Cerradura de encendido
21. Asiento

CERRADURA DE ENCENDIDO

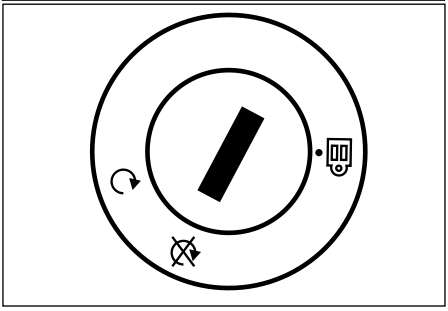

La cerradura de encendido controla el encendido y el sistema de iluminación y se utiliza para bloquear la dirección.

Encendido-

Cuando gire la llave a esta posición y pliegue el caballete lateral, se encenderá la inscripción READY en el velocímetro y podrá empezar a conducir.

NOTA
Cuando el caballete lateral está desplegado, no es posible arrancar.

Alimentación desconectada -

Todos los sistemas eléctricos están apagados. La llave se puede quitar.

Bloqueo del manillar -

La dirección está bloqueada y todos los sistemas eléctricos están desconectados. La llave puede retirarse.

PANEL DE INSTRUMENTOS (VERSIÓN L1E)

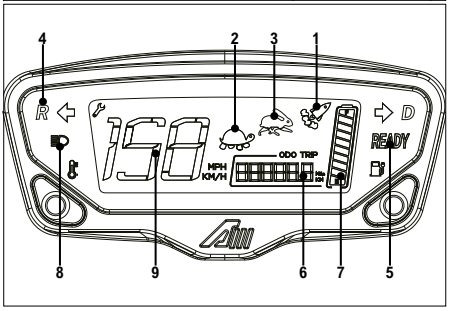

1. Modo cohete

En modo cohete, el vehículo funciona a máxima potencia. Sin embargo, hay que tener en cuenta que el funcionamiento continuo en modo cohete reduce mucho la autonomía.

2. Modo tortuga

El icono se ilumina cuando el modo tortuga está activo.

3. Modo conejo

Este icono luminoso se enciende cuando el modo conejo está activo.

4. Modo inverso

Este icono luminoso se enciende cuando el modo marcha atrás está activo.

5. Luz de control READY

Cuando el caballete lateral está plegado y el interruptor principal está conectado, mantenga pulsada la palanca de freno durante 2 segundos, el icono READY se ilumina y puede empezar a conducir.

6. Odometer

El cuentakilómetros total muestra la distancia total recorrida por el vehículo. Si hay una avería, los números del cuentakilómetros cambian a un código de avería intermitente que indica la avería específica.

7. Indicador de nivel de carga

Este icono luminoso muestra el nivel de carga de la batería.

8. Lámpara de control de los faros

Este icono luminoso se enciende cuando la luz está encendida.

9. Indicación de velocidad

Aquí se muestra la velocidad actual.

INTERRUPTOR DEL MANILLAR (VERSIÓN L1E)

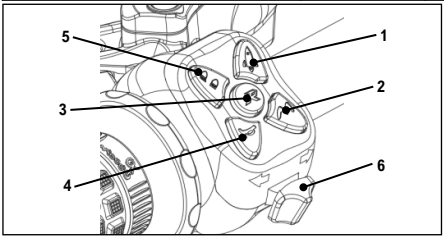

1. Modo cohete

Al pulsar este botón, el vehículo funciona a máxima potencia. Tenga en cuenta, sin embargo, que el funcionamiento continuo en modo cohete reduce considerablemente la autonomía.

2. Conmutador de modo de conducción

Cambia entre modo tortuga y modo conejo. Pulse una vez para cambiar entre los modos tortuga y conejo. Cuando el indicador de nivel de carga es <20 %, el vehículo cambia automáticamente al modo tortuga.

3. Interruptor de marcha atrás

Con el vehículo parado, pulse este botón durante dos segundos para pasar al modo de marcha atrás. La velocidad máxima de marcha atrás es <9 km/h.

4. Bocina

Pulse el botón para activar el claxon.

5. Luz de carretera y luz de cruce

Para encenderlo, pulse el botón durante 2 segundos.

6. Indicador

Para girar a la derecha, deslice el interruptor hacia la derecha. Para girar a la izquierda, deslice el interruptor del indicador hacia la izquierda. Para apagar el intermitente, vuelva a colocar el interruptor en la posición central.

CUADRO DE INSTRUMENTOS (VERSIÓN CE)

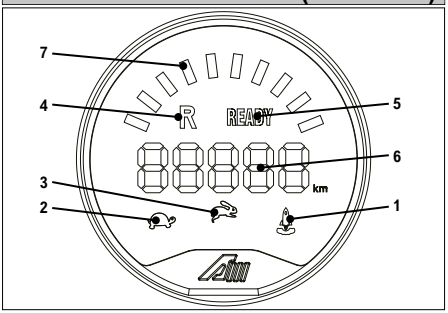

1. Modo cohete

En el modo cohete, el vehículo funciona a máxima potencia. El modo se mantiene durante 9 segundos cada vez y luego cambia automáticamente al modo original.

2. Modo tortuga

El icono se ilumina cuando el modo tortuga está activo.

3. Modo conejo

Este icono luminoso se enciende cuando el modo conejo está activo.

4. Modo inverso

Este icono luminoso se enciende cuando el modo marcha atrás está activo.

5. Luz de control READY

Cuando el caballete lateral está plegado y el encendido conectado, mantenga pulsada la palanca de freno durante 2 segundos, el indicador READY se enciende y puede empezar a conducir.

6. Cuentakilómetros

El cuentakilómetros total muestra la distancia total recorrida por el vehículo. Si hay una avería, los números del cuentakilómetros cambian a un código de avería intermitente que indica la avería específica.

7. Indicador de carga

Este icono luminoso muestra el nivel de carga de la batería.Si hay un error en la comunicación de la batería, el indicador de alimentación parpadea en rojo.

INTERRUPTOR DE MANILLAR (VERSIÓN CE)

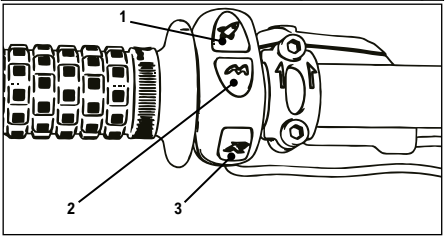

1. Modo cohete

Al pulsar este botón, el vehículo funciona a máxima potencia durante 9 segundos. Después, el vehículo vuelve al modo original.

2. Conmutador de modo de conducción

Cambia entre modo tortuga y modo conejo. Pulse una vez para cambiar entre los modos tortuga y conejo; cuando el indicador de nivel de carga es <20 %, el vehículo cambia automáticamente al modo tortuga.

3. Interruptor de marcha atrás

Con el vehículo parado, pulse este botón durante dos segundos para pasar al modo de marcha atrás. La velocidad máxima de marcha atrás es <9 km/h.

PALANCA DEL MANILLAR

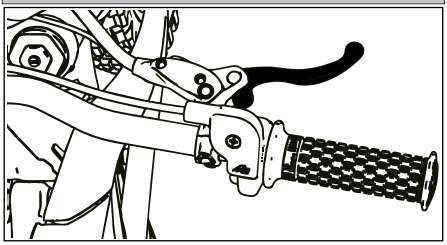

Freno delantero

La palanca del freno delantero se encuentra en el lado derecho del manillar.

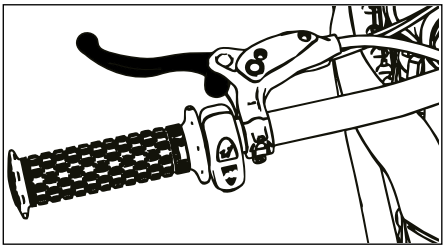

Palanca de freno trasero

La palanca de freno para los frenos traseros se encuentra en el lado izquierdo del manillar.

SOPORTE LATERAL

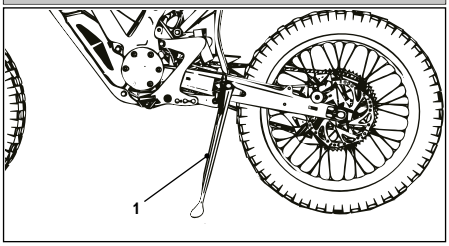

El caballete lateral (1) está situado en el lado izquierdo del vehículo. Despliegue el caballete lateral con el pie para aparcar el vehículo. El vehículo entra en el estado de marcha P sin potencia de salida cuando el caballete lateral está abierto y descansa durante 3 minutos. Mantenga pulsada la palanca de freno durante 2 s para desbloquear el vehículo y poner la marcha adelante.

NOTA

Cuando el caballete lateral está desplegado, el indicador READY no se enciende y no puede iniciar la marcha. No utilice el caballete lateral para aparcar en pendientes o en terrenos blandos o irregulares.

CARGADOR

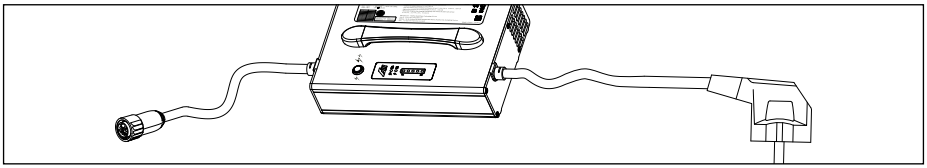

El vehículo está equipado con un cargador de batería. Si sólo permanece encendido un indicador rojo en el medidor, cargue el vehículo inmediatamente. Para cargar la batería sólo debe utilizarse el cargador de batería suministrado de fábrica.

ESP

CONEXIÓN DE CARGA

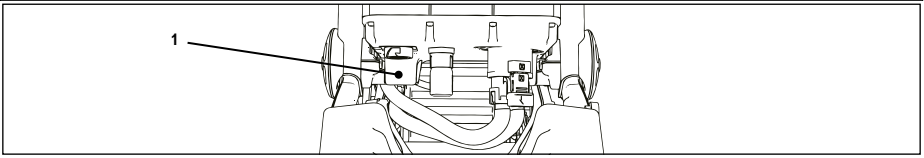

La conexión de carga se encuentra en la batería (1). La batería puede cargarse en el vehículo o cuando está desmontada. Cubra siempre el puerto de carga con las tapas guardapolvo para evitar que entren objetos extraños y dañen el puerto de carga o lo corroan.

NOTA

El indicador luminoso del cargador tiene la función de mostrar el estado y los errores.

Nr.:	Estado de carga	Battery voltage Charging current	Indicación de estado
1	Nivel de carga vacío	Batería no conectada	Indicador de carga intermitente
2	Proceso de carga	Corriente de carga de 10A	El indicador del nivel de carga consta de 5 barras. En función del estado de carga, se encienden de 0 a 5 barras.
3	Batería completamente cargada		Cuando se apaga el indicador de carga, se encienden todas las barras de la pantalla.
4	Indicación de error	Tensión de la batería demasiado baja o cortocircuito (la tensión de la batería es inferior a 44 V)	El indicador para el 20% y el 40% de capacidad de la batería parpadea más rápido.
		Sobretensión de la batería (la tensión de la batería es superior a 85 V)	El indicador para el 20%, 40% y 60% de capacidad de la batería parpadea más rápido.
		Alarma de batería desconectada o sobrecalentada	El indicador para el 20%, 40%, 60% y 80% de la capacidad de la batería parpadea más rápido
		Mal funcionamiento del cargador (sobretensión, sobrecorriente, sobrecalentamiento de la fuente de alimentación)	El indicador del 20%, 40%, 60%, 80% y 100% de la capacidad de la batería parpadea más rápido.

BATERÍA

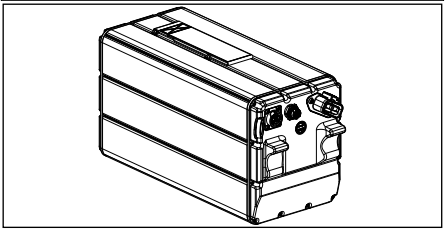

La batería se encuentra debajo del asiento.

NOTA

Tenga en cuenta las advertencias de la batería, entre otras: Rango de temperatura de carga de la batería: 0~45°C, Rango de temperatura de descarga de la batería: -20°C~55°C.

Se recomienda cargar la batería cada 30 días cuando no se utilice. La batería puede entrar en modo de reposo si no se utiliza durante más de 90 días. Después de pasar al modo de reposo, la batería puede activarse a través del cargador: En primer lugar, conecte el cargador a la batería y, a continuación, conéctelo a la red eléctrica.

ADVERTENCIA

- No desmonte ni golpee la batería.
- No deje la batería en un entorno cuya temperatura no esté comprendida entre -25 y 70°C.
- No coloque la batería con los terminales desconectados o sin sellar en líquidos como agua, ácido, álcali, agua salada, etc.
- Lea atentamente la etiqueta de advertencia de la batería antes de utilizarla.

El indicador del nivel de carga tiene 10 celdas, cada una de las cuales corresponde al 10% de la potencia y disminuye de derecha a izquierda.

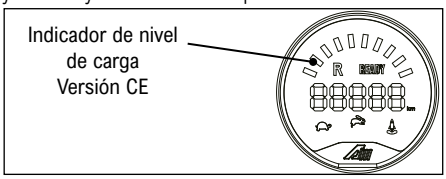

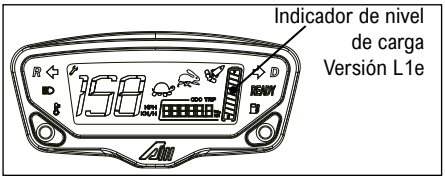

Si la segunda celda se ilumina en amarillo, la batería aún tiene un 20% de energía. Las celdas 3ª a 10ª indican un 30-100% de energía.

NOTA

- Cargue la batería con regularidad.
- Evite descargar completamente la batería.
- No encienda la batería mientras se está cargando en el vehículo.

ADVERTENCIA

- Si la potencia de la batería cae por debajo del 20 %, la potencia se limita y el vehículo pasa forzosamente al modo tortuga.
- Cargue la batería inmediatamente cuando la potencia descienda por debajo del 10 %. De lo contrario, pueden producirse daños irreparables.

CARGAR LA BATERÍA

1. Apague el vehículo.
2. Conecte el enchufe del cargador a la batería.
3. Inserte el enchufe principal en una toma de 220 V.
4. El indicador de carga se enciende mientras se carga la batería.
5. Cuando la batería está completamente cargada, el indicador de carga del cargador se enciende por completo y el ruido de funcionamiento se reduce.
6. Desconecte el enchufe.

NOTA

Para el almacenamiento, mantén la batería cargada entre el 30% y el 70%. Compruebe el SoC cada pocas semanas y recárguela si es necesario. Nunca almacene la batería completamente cargada.

ESP

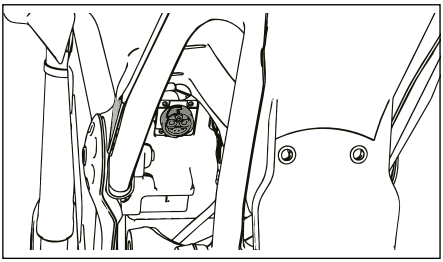

NOTA

- Cargue la batería regularmente para evitar que se descargue por completo.
- No encienda la batería mientras se esté cargando en el vehículo.

ADVERTENCIA

Tenga en cuenta que la batería nunca debe descargarse por completo, de lo contrario se dañará permanentemente. Una batería dañada por sobredescarga debida a un funcionamiento incorrecto no puede repararse y debe ser sustituida por cuenta del usuario.

QUITAR LA BATERÍA

1. Retire el asiento corrido
2. Abra el mecanismo de cierre
3. Retire la tapa de la batería
4. Desenchufe el conector de comunicación
5. Desenchufe la fuente de alimentación
6. Retire la batería

Inserte la batería en orden inverso.

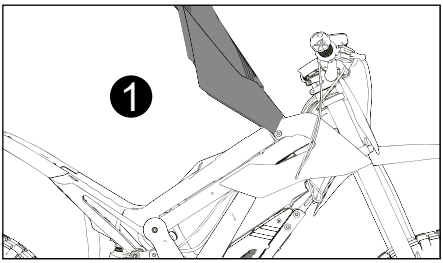

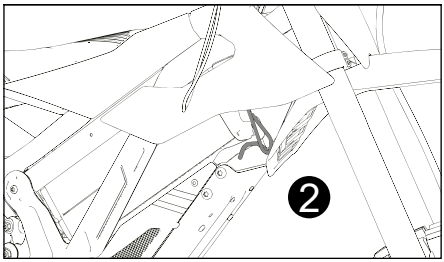

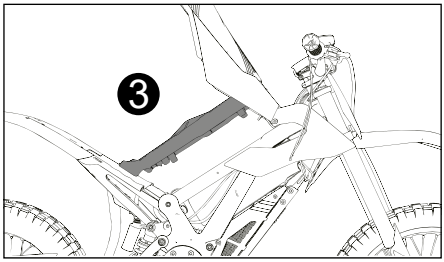

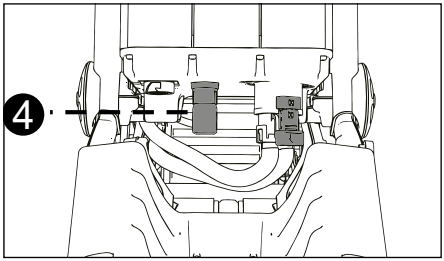

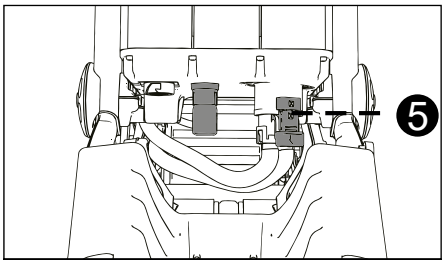

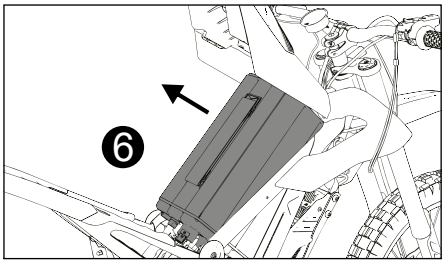

AJUSTE DE LA HORQUILLA DE SUSPENSIÓN

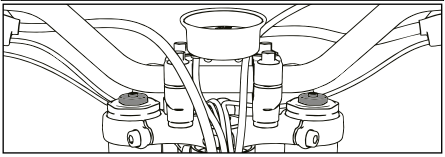

El mando giratorio situado encima del amortiguador delantero se utiliza para ajustar la amortiguación de rebote. El mando de amortiguación de rebote controla la amortiguación durante el rebote. Al girar el mando en el sentido de las agujas del reloj, la horquilla de suspensión rebota más lentamente. Si se gira en sentido contrario a las agujas del reloj, la horquilla de suspensión rebota más rápidamente.

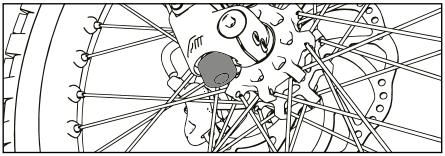

El mando situado debajo del amortiguador delantero sirve para ajustar la amortiguación en compresión. El mando de ajuste de la amortiguación de compresión controla la amortiguación durante la compresión. Al girar el mando en el sentido de las agujas del reloj, la compresión del amortiguador se endurece. Cuando el pomo se gira en sentido contrario a las agujas del reloj, la compresión del amortiguador se hace más suave.

AJUSTE DEL AMORTIGUADOR

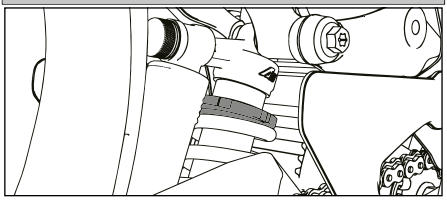

Para ajustar la precarga del muelle del amortiguador, gire la tuerca de ajuste situada en la parte superior del amortiguador.

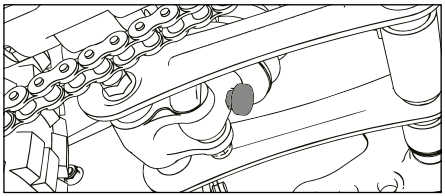

El botón de ajuste de la amortiguación de rebote se encuentra en la parte inferior del amortiguador. El botón de ajuste de la amortiguación de compresión se encuentra en la parte superior del amortiguador. Al girar el botón en sentido contrario a las agujas del reloj, el elemento elástico salta más rápidamente. El botón de ajuste de la amortiguación de compresión controla la amortiguación durante la compresión. Al girar el botón en el sentido de las agujas del reloj, la compresión del amortiguador se endurece. Si se gira en sentido contrario a las agujas del reloj, la compresión del amortiguador se suaviza.

NOTA

Por su seguridad, debe comprobar el estado de su vehículo antes de cada uso para evitar incidentes relacionados con la seguridad debidos a fallos del vehículo.

ADVERTENCIA

- Si alguna pieza del vehículo se encuentra defectuosa, no conduzca el vehículo. El fabricante no garantiza contra problemas causados por negligencia de los distribuidores autorizados o falta de cuidado y mantenimiento por parte del usuario del vehículo, y no garantiza contra daños al vehículo o accidentes de seguridad resultantes de una operación incorrecta.

INSPECCIÓN ANTES DE LA SALIDA

LISTA DE CONTROL

Es responsabilidad exclusiva del propietario mantener el vehículo en óptimas condiciones. El conductor debe revisar el vehículo mediante inspecciones sencillas pero minuciosas para garantizar su estado óptimo. Antes de cada viaje, algunas piezas importantes deben inspeccionarse rápidamente para evitar averías graves en el vehículo que puedan provocar accidentes graves.

NOTA

Antes de cada uso, debe realizarse una breve inspección. Es sólo un momento y es por su propia seguridad.

ADVERTENCIA

Si durante la inspección se detecta algún componente defectuoso en el vehículo, hágalo reparar por un concesionario autorizado. En caso de negligencia por parte del propietario del vehículo, como falta de cuidado y mantenimiento, funcionamiento del vehículo con piezas defectuosas o en mal estado, el fabricante no aceptará ninguna garantía.

ESP

Componentes	Actividades
Sistema de frenos	• Al accionar el freno, la palanca de freno no debe tocar el manillar. • El sistema de frenos debe funcionar con una presión constante. Si la fuerza de frenado necesaria sólo se consigue tras accionar varias veces la maneta de freno, póngase en contacto con un distribuidor autorizado para que revisen el sistema de frenos. • Compruebe si hay fugas de líquido en los conductos de freno. • Compruebe las pastillas de freno. Si las pastillas de freno tienen sólo 1 mm de grosor en algún punto, sustitúyalas.
Neumáticos	• Compruebe si las ruedas funcionan correctamente. • Compruebe si los neumáticos están dañados y si la profundidad del dibujo es suficiente. • Compruebe la presión de los neumáticos y corríjala si es necesario
Puño de gas	• Compruebe que el puño del acelerador funciona con normalidad y gira suavemente sin atascarse. Compruebe que la posición de retorno es normal.
Caballete lateral	• Compruebe que el puño del acelerador funciona con normalidad y gira suavemente sin atascarse. Compruebe que la posición de retorno es normal.
Elementos de fijación en el chasis	• Asegúrese de que todas las tuercas y tornillos visibles estén bien apretados. Vuelva a apretarlos si es necesario.
Chasis	• Compruebe el funcionamiento de los amortiguadores comprimiéndolos varias veces. Compruebe también si hay fugas o suciedad en los amortiguadores delanteros y traseros. • Accione los frenos delanteros y presione hacia abajo el manillar varias veces para comprobar que los amortiguadores delanteros funcionan correctamente. Presione con fuerza el asiento varias veces para comprobar que el amortiguador trasero funciona correctamente.
Pantalla e iluminación	• Compruebe que todas las luces de la pantalla y del vehículo funcionan correctamente. Esto es especialmente importante para ser visible para otros usuarios de la carretera.
Batería	• Asegúrese de que la batería esté siempre completamente cargada antes de su uso.
Dirección	• Compruebe que no hay averías y, si es necesario, lubrique el punto de giro de la dirección.

ARRANCAR EL VEHÍCULO

NOTA

Asegúrate de que la batería está insertada correctamente y completamente cargada.

Gire la llave a

ARRANCA

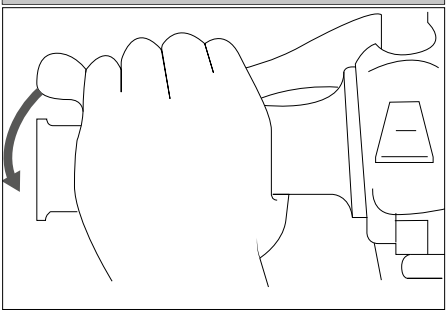

1. Pliega el caballete lateral.
2. Siéntese en el asiento.
3. Mantenga pulsada la palanca de freno durante más de 2 segundos y la pantalla mostrará el estado Preparado.
4. Gire lentamente la palanca del acelerador (derecha) para iniciar la marcha.

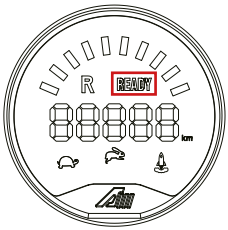

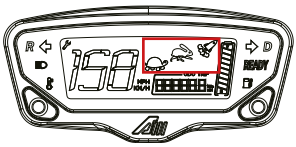

ACELERAR Y DESACELERAR

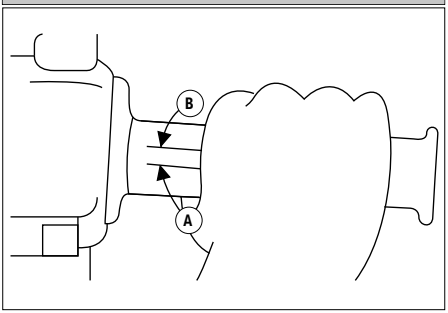

La velocidad se controla con la empuñadura del acelerador. Para acelerar, gire el puño en la dirección (a) y para decelerar, gire el puño en la dirección (b) o suelte el puño.

FRENOS

Tire de los frenos delantero y trasero al mismo tiempo, aumente la presión de frenado uniformemente.

ADVERTENCIA

- Evite las frenadas bruscas o repentinas. Podrías derrapar.
- Los pasos a nivel, las vías del tranvía, las planchas de acero de las zonas en obras y las tapas de alcantarilla son especialmente peligrosos cuando están mojados. Reduce la velocidad y cruza estos peligros con extrema precaución.
- Recuerda que frenar es más difícil en carreteras mojadas.
- Cuando vaya cuesta abajo, conduzca despacio. Frenar cuesta abajo es especialmente difícil.

ESP

SELECCIONAR UN MODO DE CONDUCCIÓN

Utilice el botón de modo de conducción para seleccionar entre tres modos:

- **Modo tortuga:** En este modo, la potencia de salida está limitada y se enciende el símbolo de la tortuga en el medidor.
- **Modo conejo:** En este modo, la potencia disponible es mayor y se enciende el símbolo del conejo en el medidor.
- **Modo cohete:** Pulse el botón del cohete para activar este modo. Una vez activado el modo, sigue emitiendo la máxima potencia, y el icono del cohete del instrumento parpadea dinámicamente

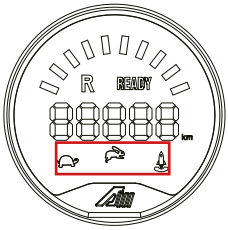

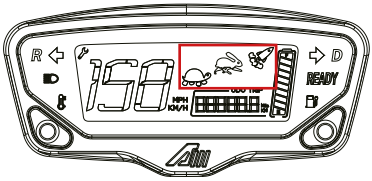

APARCAMIENTO

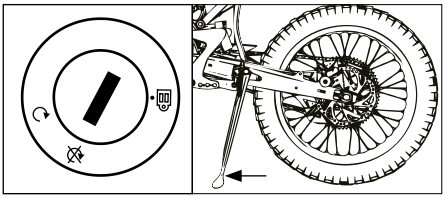

Aparcar:

- Apague el motor con la cerradura de contacto.
- Coloque el vehículo sobre el caballete lateral.
- Saque la llave.

ADVERTENCIA

Asegúrese de que el vehículo está aparcado en una superficie estable y nivelada.

PRIMER MANTENIMIENTO

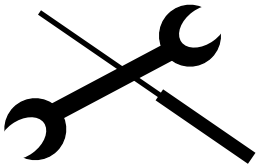

La seguridad y el estado de su vehículo dependen de un mantenimiento adecuado, inspecciones periódicas, ajustes y lubricación. En las páginas siguientes encontrará las instrucciones correspondientes. La información de mantenimiento puede ayudarle con el mantenimiento preventivo y las pequeñas reparaciones. No obstante, algunos trabajos de mantenimiento requieren herramientas especiales.

ADVERTENCIA

No realice ningún trabajo de mantenimiento con el que no esté familiarizado o que pueda afectar al servicio de garantía.

Las modificaciones realizadas en su vehículo que no estén aprobadas por el fabricante pueden alterar las prestaciones del vehículo y afectar a la seguridad de la conducción. Si el cliente realiza dichas modificaciones sin la aprobación del fabricante, la garantía quedará anulada.

NEUMÁTICOS

Para garantizar el rendimiento óptimo, la durabilidad y el funcionamiento seguro de sus neumáticos, tenga en cuenta las siguientes instrucciones.

La presión de los neumáticos debe comprobarse antes de cada uso y corregirse en caso necesario. Cuando compruebe la presión de los neumáticos, asegúrese de que estén a temperatura ambiente.

Presión de los neumáticos	
Frente	2,25 bar (32,6 psi)
Trasera	2,25 bar (32,6 psi)

ADVERTENCIA

No sobrecargue el vehículo. Cuanto mayor sea la carga del vehículo, mayor será la presión de los neumáticos y mayor la resistencia de los neumáticos, los frenos y la dirección. Esto puede provocar daños o accidentes. Una distribución razonable del peso del vehículo es importante para su seguridad.

Inspección de neumáticos

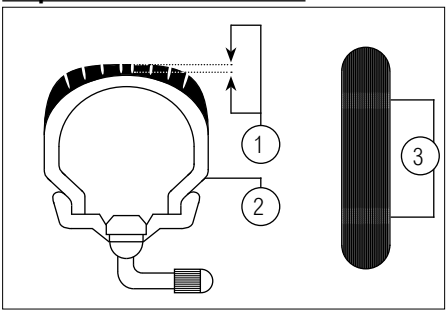

1. Profundidad de la banda de rodadura
2. Pared lateral
3. Indicador de desgaste

ADVERTENCIA

Compruebe el estado de los neumáticos antes de cada viaje. Si un neumático presenta líneas transversales (profundidad mínima del dibujo), indica que está dañado. Haga revisar inmediatamente el neumático por un especialista y sustitúyalo inmediatamente si es necesario.

LLANTAS

Para obtener el mejor rendimiento y durabilidad y un funcionamiento seguro de su vehículo, siga las siguientes instrucciones relativas a las llantas.

- Antes de cada uso, compruebe si las llantas presentan grietas o deformaciones.
- Encargue la sustitución de las llantas dañadas a su distribuidor especializado.
- No realice reparaciones no autorizadas en las llantas.
- Las llantas deformadas o rotas deben ser sustituidas.
- La rueda debe equilibrarse después de cambiar los neumáticos.
- Una rueda desequilibrada dará lugar a un rendimiento deficiente, dificultará el control del vehículo y acortará la vida útil del neumático.
- Después de cambiar un neumático, conduzca despacio al principio, ya que el neumático debe rodar.

FRENOS

Juego de la maneta de freno

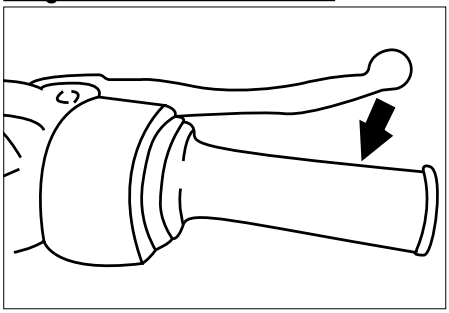

La maneta de freno debe tener un juego de 10-20 mm medido en el extremo de la maneta. Si no es así, póngase en contacto con su distribuidor para que revise el sistema de frenos.

ESP

ADVERTENCIA

- Una maneta de freno que se nota blanda o esponjosa al frenar puede indicar que hay aire o agua en el sistema hidráulico. Si hay aire o agua en el sistema hidráulico, haga que lo purguen o que cambien el líquido de frenos en su concesionario.
- La presencia de aire o agua en el sistema hidráulico reduce las prestaciones de frenado y puede provocar la pérdida de control del vehículo.

Pastillas de freno

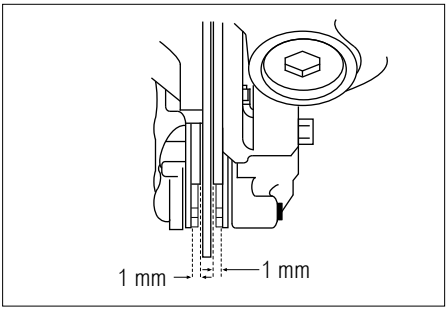

Las pastillas de freno deben revisarse a intervalos regulares. En el mejor de los casos, antes de cada viaje. El desgaste de las pastillas depende del estilo de conducción y de las condiciones de la carretera. Si se alcanza el grosor mínimo de las pastillas de 1 mm, deben sustituirse ambas pastillas. Deje la sustitución de las pastillas de freno en manos del distribuidor especializado. Las pastillas de freno desgastadas aumentan la distancia de frenado.

Líquido de frenos

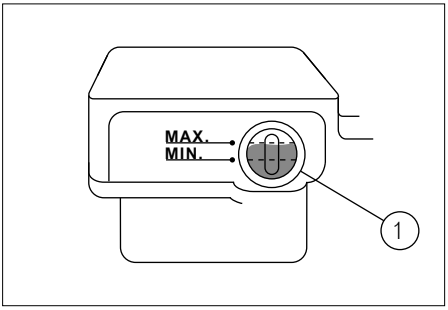

ADVERTENCIA

Si el nivel del líquido de frenos es insuficiente, puede quedar aire atrapado en el sistema de frenos, lo que reduce la fuerza de frenado. Compruebe que el líquido de frenos está por encima de la marca mínima (1) antes de cada viaje y rellene si es necesario.

- Un nivel bajo también puede indicar el desgaste de las pastillas de freno o una fuga en el sistema de frenos.
- Si el nivel del líquido de frenos es bajo, compruebe si las pastillas de freno están desgastadas y si hay fugas en el sistema de frenos.
- Cuando compruebe el nivel del líquido de frenos, asegúrese de que el cilindro maestro del freno esté nivelado. Gire el manillar en consecuencia.
- Utilice sólo líquido de frenos de alta calidad, de lo contrario las juntas de goma pueden degradarse y provocar un mal rendimiento de frenado.

LÍQUIDO DE FRENOS	
Calidad	DOT 4

- Rellene siempre con el mismo líquido de frenos. Las mezclas pueden provocar reacciones químicas y reducir las prestaciones de frenado.
- Asegúrese de que no entre agua en el cilindro maestro de freno al rellenar. Esto reduce considerablemente el punto de ebullición del líquido de frenos y puede provocar la formación de burbujas de vapor.
- El líquido de frenos ataca las superficies pintadas y el plástico. Limpie siempre inmediatamente el líquido de frenos que rebose.
- A medida que se desgastan las pastillas de freno, el nivel de líquido de frenos también disminuye.
- No obstante, si el nivel del líquido de frenos disminuye rápidamente, póngase en contacto con su distribuidor especializado.

Cambiar el líquido de frenos

ADVERTENCIA

El cambio del líquido de frenos sólo puede realizarlo el distribuidor especializado.

Haga que su distribuidor especializado compruebe el líquido de frenos según la tabla de mantenimiento y sustitúyalo si es necesario.

Lubricar la palanca de freno

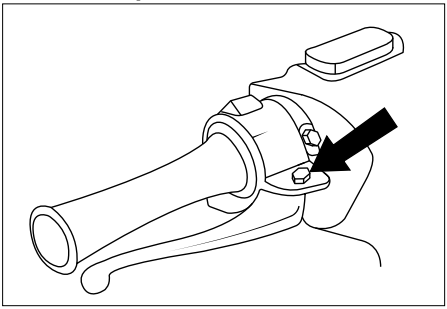

Los puntos de articulación de la palanca deben lubricarse con regularidad.

SOPORTE LATERAL

Compruebe el caballete lateral antes de cada viaje y lubrique regularmente las superficies de contacto entre metales.

ADVERTENCIA

Si un soporte no se pliega y despliega con facilidad, póngase en contacto con su distribuidor especializado.

CHASIS

El estado de la horquilla de suspensión telescópica y del amortiguador debe comprobarse de acuerdo con la tabla de mantenimiento. Además, deben someterse a una breve comprobación antes de cada viaje y tratarse con productos de cuidado si es necesario.

ADVERTENCIA

Aparque el vehículo de forma segura para que no pueda caerse durante la inspección.

- Aparque el vehículo nivelado y en posición vertical.
- Compruebe si las cámaras de aire presentan arañazos, daños o fugas de aceite.
- Tire del freno delantero y empuje con fuerza el manillar hacia abajo varias veces para comprobar la suspensión de la horquilla.
- Empuje con fuerza el asiento varias veces para comprobar si el amortiguador funciona correctamente o no.

ADVERTENCIA

- En caso de daños en la horquilla, póngase en contacto con su distribuidor especializado.
- Si trata la horquilla telescópica con productos de cuidado, asegúrese de que no lleguen a los neumáticos o al sistema de frenos. Esto puede provocar accidentes peligrosos.

DIRECCIÓN

Coloque el vehículo en el caballete principal y descargue la rueda delantera. Esto debe hacerlo un ayudante empujando hacia abajo la parte trasera del vehículo. Sujete la horquilla e intente moverla hacia delante y hacia atrás. Si nota alguna holgura, póngase en contacto con su concesionario para que compruebe la dirección.

ADVERTENCIA

Un cojinete de dirección desgastado o suelto es peligroso. Haga revisar la dirección según la tabla de mantenimiento. Además, debe someterse a una breve revisión si es necesario.

COJINETE DE RUEDA

Los cojinetes de las ruedas delantera y trasera deben comprobarse de acuerdo con la tabla de mantenimiento.

NOTA

Si nota holgura en el cubo de la rueda o si la rueda no gira con facilidad, haga revisar el rodamiento de la rueda en su distribuidor especializado.

TENSIÓN DE LA CADENA

Una tensión incorrecta de la cadena puede dañar los discos de la cadena, los rodamientos, los piñones o la propia cadena. En el peor de los casos, la cadena puede romperse o saltar por encima de los piñones, lo que puede provocar accidentes de tráfico.

Ajustar la tensión de la cadena:

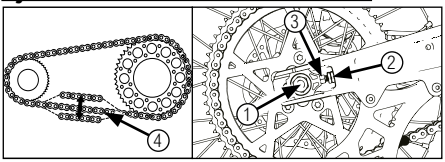

MANTENIMIENTO Y REVISIÓN

1. Afloje la tuerca del eje (1)
2. Afloje la contratuerca (2)
3. Gire el tornillo de ajuste (3) para ajustar la tensión correcta.
4. Cuando el vehículo no está cargado, la tensión de la cadena debe ser de 5-10 mm (4).
5. Apriete la tuerca del eje. Par de apriete : 85 - 95 Nm

BATERÍA

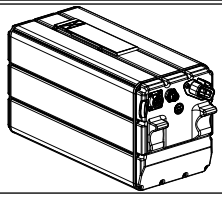

El vehículo está equipado con una batería sin mantenimiento. No abra nunca la batería. Esto sería peligroso y causaría daños permanentes y graves a la batería. Asegúrese de que la batería se mantiene alejada de otros entornos peligrosos, como fuegos abiertos o cigarrillos, y de que existe una ventilación adecuada. Cuando cargue la batería en interiores, asegúrese siempre de guardarla en un lugar seguro.

FUSIBLES

Si la pantalla del vehículo no funciona después de conectar el interruptor principal y el encendido, puede deberse a un fusible fundido.

Cambiar fusible:

1. Apague el interruptor principal y desconecte la batería.
2. Abra el portafusibles blanco transparente de la batería y sustituya el fusible. (Fusible de tubo de vidrio 10A)
3. Vuelva a conectar la batería y encienda el interruptor principal.
4. Compruebe el funcionamiento de los componentes eléctricos.
5. Si el fusible se rompe de nuevo, póngase en contacto con su concesionario para que revise el sistema eléctrico.

ADVERTENCIA

No utilice un fusible de mayor amperaje, ya que podría provocar graves daños en la instalación eléctrica o un incendio.

Aunque su vehículo ha sido revisado minuciosamente antes de la entrega, pueden surgir problemas durante el funcionamiento.

La tabla de detección de averías que aparece a continuación muestra métodos de prueba rápidos y sencillos que puede utilizar para realizar una comprobación rápida usted mismo. Si su vehículo necesita reparaciones, póngase en contacto con su concesionario, que cuenta con las herramientas, los conocimientos y la experiencia necesarios para realizar el mantenimiento adecuado de su vehículo.

ERROR	CÓDIGO DE ERROR	CAUSA	MEDIDA
Al encender la moto, no se enciende "READY".		Interruptor del caballete lateral defectuoso	Sustituir el interruptor del caballete lateral
		Interruptor de freno defectuoso	Sustituir el interruptor del freno
		La cerradura de encendido está defectuosa o la llave no está en posición	Introducir la llave correctamente Sustituir la cerradura de encendido
El vehículo se enciende y el indicador "READY" se ilumina, pero el motor no funciona.	10 20	Fallo de la batería	Check the cable or change the battery
	30 50	Fallo del controlador	
		Fallo del motzor	
		Fallo del puño de gas	Compruebe el enchufe y el cable del puño del acelerador o cámbielo si es necesario.
		Fallo del interruptor de freno	Sustituya el interruptor del freno
Fallo del control de velocidad o la velocidad máxima es inferior.	Nivel de batería sólo 2 barras	Si la capacidad de la batería es inferior al 20%, pasa al modo tortuga.	Cargar completamente la batería
	11 21	La temperatura de la batería es superior a 60 °C o inferior a 0 °C.	Deje que la batería se enfríe, caliente
	21	La temperatura del controlador es superior a 90 °C.	espere hasta que la temperatura sea inferior al valor límite
	31	La temperatura del motor es superior a 120 °C	espere hasta que la temperatura esté por debajo del valor límite
	50	Error del acelerador	Acuda a un concesionario para sustituir el regulador de gas

DETECCIÓN DE FALLOS

ESP

Kilometraje insuficiente con una sola carga de batería.		La presión de los neumáticos es insuficiente	Asegúrese de que la presión de los neumáticos es correcta.
		La batería no está completamente cargada o el cargador está defectuoso.	Cargue completamente la batería o compruebe que el enchufe del cargador está conectado correctamente.
		El ajuste de los frenos no es correcto, la resistencia de marcha es demasiado alta.	Reajuste el sistema de frenos
		La batería está envejecida o dañada	Cambie la batería
		Demasiadas pendientes, viento en contra, aceleraciones y frenadas frecuentes, carga pesada	Es normal que el kilometraje disminuya en esta circunstancia
El cargador no funciona	Dos luces parpadean	Subtensión de la batería (inferior a 44 V) o cortocircuito en la salida	Restablezca la tensión por encima de 56 V o sustituya la batería.
	Tres luces parpadean	Sobretensión de la batería (superior a 85 V)	Reduzca la tensión a menos de 84 V o sustituya la batería.
	Cuatro luces parpadean	Los bornes positivo y negativo de la batería están conectados a la inversa o la batería está sobrecalentada.	Compruebe el enchufe del conector y espere hasta que la temperatura de la batería haya descendido por debajo del valor límite
	Cinco luces parpadean	Avería en el cargador	Espere a que la temperatura del cargador sea inferior al valor límite o sustituya el cargador.
		El enchufe del cargador se cae o la conexión está floja	Compruebe que los enchufes de entrada y salida del cargador están correctamente conectados
Ruido de la carrocería de plástico al conducir		El apriete de la cadena no es el adecuado	Ajuste la tensión de la cadena
Otro fallo		Si se encuentra con un fallo que no pueda subsanarse siguiendo las instrucciones anteriores, o un fallo que no pueda determinarse.	En estos casos, póngase en contacto con un taller. Las piezas mencionadas no deben abrirse No debe utilizar el aparato sin autorización, de lo contrario perderá la promesa de garantía de la empresa
		Daños en el motor, el controlador, el cargador y el paquete de baterías.	

LIMPIEZA DEL VEHÍCULO

Una limpieza regular y adecuada de su vehículo prolongará su vida útil.
Preparación:

- Espere hasta que el motor se haya enfriado. Cierre todas las cubiertas y conexiones eléctricas para protegerlas del agua.

No utilice gasolina, antioxidante, limpiador de discos de freno, etc. para limpiar las piezas de plástico y las piezas pintadas, ya que podría dañarlas. Limpie el vehículo lo antes posible después de conducirlo en un entorno salino.

NOTA

Siga siempre las instrucciones de cuidado y limpieza facilitadas por el fabricante.

Lo mejor es limpiar el vehículo sólo con agua y productos de limpieza suaves o con productos de limpieza especiales de distribuidores especializados. Está prohibido utilizar productos de limpieza ácidos para limpiar el vehículo. Si se utilizan accidentalmente, limpie la zona inmediatamente para evitar daños en el vehículo. Seque después el vehículo con una toalla o esponja seca. No utilice pistolas de agua a alta presión ni limpiadores de vapor para limpiar el vehículo. Esto puede hacer que entre agua en los cojinetes o en componentes eléctricos como conectores, interruptores o luces, y dañar las pastillas de freno, las juntas, la pintura u otras piezas.

LIMPIEZA TRAS UN USO NORMAL

Elimine la suciedad con agua tibia, un detergente suave y una esponja limpia y suave, y aclare a fondo con agua limpia. Utilice un cepillo de dientes o un cepillo de botella para las zonas de difícil acceso.

DEPURACIÓN DE SAL

Dado que la sal marina o la sal pulverizada sobre las carreteras en invierno es extremadamente corrosiva cuando se combina con el agua, lleva a cabo los siguientes pasos después de cada viaje.

- Espere hasta que el motor se haya enfriado.
- Limpie el vehículo con agua fría y un detergente suave.
- No utilice agua caliente, ya que aumenta el efecto corrosivo de la sal.
- Aplique un spray anticorrosión a todas las superficies metálicas, incluidas las cromadas y acabadas, para evitar la corrosión.

ESP

DESPUÉS DE LA LIMPIEZA

- Seque el vehículo.
- Para evitar la oxidación, utilice productos de conservación adecuados siguiendo las instrucciones del fabricante.

ADVERTENCIA

- Asegúrate de que no haya aceite ni cera en los frenos ni en los neumáticos.
- Si es necesario, limpie los discos y las pastillas de freno con un limpiador de frenos comercial y lave los neumáticos con agua tibia y un detergente suave.
- Compruebe el funcionamiento de los frenos y los neumáticos antes de utilizar el vehículo.

ALMACENAMIENTO

Por poco tiempo (unos días)

Guarde siempre su vehículo en un lugar fresco y seco. Si es necesario, protégelo del polvo con una funda para vehículos.

Durante periodos más largos (varias semanas)

Retire la batería del vehículo. Compruebe o ajuste la presión de los neumáticos y levante el vehículo del suelo para que todas las ruedas no estén en contacto con el suelo. Si esto no es posible, rote los neumáticos cada mes para evitar daños causados por el esfuerzo parcial de los neumáticos con el paso del tiempo.

CUIDADO Y ALMACENAMIENTO

ADVERTENCIA

Guarde el vehículo en un lugar bien ventilado y con aire lo más seco posible. Un lugar con mucha humedad provocará la formación de óxido.

Almacenamiento en batería

- Si el vehículo no se ha utilizado durante más de un mes, extraiga la batería del vehículo, cárguela entre un 30% y un 70% y guárdela en un lugar seco a 0-40° C.
- Si la batería se almacena durante más de dos meses, compruebe el SoC cada pocas semanas y recárguela si es necesario.
- Nunca almacene la batería completamente cargada.
- Cargue la batería antes de volver a instalarla.

DATOS TÉCNICOS - XAM

BATERÍA	CE	L1E
Capacidad (bruta):	35Ah / 2590Wh	35Ah / 2590Wh
Células:	LG 2170 NMC Cells	LG 2170 NMC Cells
Características:	Extraíble, se puede cargar cuando está instalado en la bicicleta o por separado.	Extraíble, se puede cargar cuando está instalado en la bicicleta o por separado.
Tensión (nominal):	74 V	74 V
FRENOS	**CE**	**L1E**
Disco:	Acero inoxidable, 210 mm de diámetro, 2,0 mm de grosor	Acero inoxidable, 210 mm de diámetro, 2,0 mm de grosor
Tipo:	Pinzas hidráulicas de 4 pistones fr y rr	Pinzas hidráulicas de 4 pistones fr y rr
Freno Regenerativo:	-	Sí
CARGANDO	**CE**	**L1E**
0-100% :	3 horas	3 horas
0-80% :	2 horas	2 horas
Tipo:	Cargador inteligente externo de voltaje variable. 110-240V, 84V 10A	Cargador inteligente externo de voltaje variable. 110-240V, 84V 10A
CONTROLADOR	**CE**	**L1E**
Características:	Algoritmo de control del motor sinusoidal	Algoritmo de control del motor sinusoidal
Corriente máxima:	150A	66A
TRANSMISIÓN	**CE**	**L1E**
Cadena:	420DX	420DX
Motor eléctrico:	Permanent magnet synchronous motor	Permanent magnet synchronous motor
Potencia nominal:	5 kW	4 kW @ 2000umin
Potencia máxima:	11kW	4,3 kW @ 1560umin
Piñón delantero:	13T	11T
Piñón trasero:	58T	58T
Relación de transmisión:	4,46	4,46
Par nominal (Motor):	21 Nm	19,1 Nm @ 2000umin
Par máximo (motor):	58 Nm	46 Nm
Par (rueda):	260 Nm	242 Nm
Tipo:	Direct drive, chain	Direct drive, chain

DATOS TÉCNICOS

ESP

DIMENSIONES	CE	L1E
Ángulo de horquilla:	24°	24°
Trail:	111mm - 4.37"	111mm - 4.37"
Longitud:	1950mm	1950mm
Anchura:	770mm	770mm
Altura:	1090mm	1090mm
Altura del asiento:	860mm	860mm
Distancia entre ejes:	1330mm	1320mm
Distancia al suelo:	320mm	320mm
CARROCERÍA Y BASTIDOR	**CE**	**L1E**
Marco:	Aluminio 6082 - extruido, forjado y mecanizado CNC y soldadura de tubo de acero	Aluminio 6082 - extruido, forjado y mecanizado CNC y soldadura de tubo de acero
Cuerpo:	PP/ABS plástico	PP/ABS plástico
LUCES	**CE**	**L1E**
Faro delantero	-	LED Luz larga/haz corta
Piloto trasero	-	LED
Indicadores	-	LED
SUSPENSIÓN DELANTERA	**CE**	**L1E**
Tipo:	Upside-down	Upside-down
Viaje:	200mm	200mm
Diámetro:	43mm	43mm
Ajustabilidad:	Compresión/rebote y precarga ajustables	Compresión/rebote y precarga ajustables
SUSPENSIÓN TRASERA	**CE**	**L1E**
Tipo:	Mono-shock	Mono-shock
Longitud:	240mm	240mm
Recorrido:	74mm	74mm
Ajustabilidad:	Compression/Rebound and preload adjustable	Compression/Rebound and preload adjustable
MANILLAR	**CE**	**L1E**
Material:	Aluminio	Aluminio
Diámetro:	22mm	22mm
Anchura:	760mm	760mm

NORMATIVA	CE	L1E
Clasificación:	Offroad	Onroad
Licencia:	CE / EU	L1e
MODOS DE CONDUCCIÓN	**CE**	**L1E**
Modo de conducción 1:	Modo tortuga: Modo de conservación de energía. Limitado a 25 km/h. Autonomía de la batería de 3,5 h	Modo tortuga: Modo conservación de energía.
Modo de conducción 2:	Modo Conejo: Enduro o trail activo. 1-2h de conducción	Modo conejo: Uso deportivo en carretera.
Modo de conducción 3:	Modo Cohete: Modo Boost, par y velocidad máximos durante 9 segundos. Tiempo de conducción de hasta 1 hora	Modo Cohete: Modo Boost, par máximo
Modo marcha atrás:	Máx. 9 km/h	Máx. 9 km/h
VELOCIDAD Y ALCANCE	**CE**	**L1E**
Consumo:		31 Wh/km
Autonomía:	Trail/Enduro: 1-2 horas	83 km
Velocidad máxima:	~80km/h* (*Superficie plana, ciclista de 75 kg, >80% de estado de carga)	45 km/h
PESO	**CE**	**L1E**
Batería:	15 kg	15 kg
Vehículo (sin batería):	68 kg	64 kg
Masa máx. admisible:	199 kg	199 kg
Asiento:	1 Persona	1 Persona
RUEDAS Y NEUMÁTICOS	**CE**	**L1E**
Bujes:	Bujes de aluminio forjado y CNC con eje de 20 mm	Bujes de aluminio forjado y CNC con eje de 20 mm
Llanta Delantera:	19x1.60, radios	19x1.60, radios
Llanta trasera:	18x2.15, radios	18x2.15, radios
Neumático delantero:	CST CM721 70/100-19 off-road	2.75-19 Kenda
Neumático trasero:	CST CM722 90/100-18 off-road	3.00-18 Kenda

PLAN DE MANTENIMIENTO

ESP

Los intervalos de inspección deben respetarse; de lo contrario, caducará el derecho de garantía.		Después de la primera 1.000 km	Todos 1.000 km	Todos 3.000 km	Todos los años	Cada 2 años
Interruptor de pantalla	Comprobar	Comprobar				
Sistema eléctrico	Comprobar	Comprobar			Comprobar	
Batería	Comprobar	Comprobar			Comprobar	
Cojinete de rueda	Comprobar Replace	Comprobar		Comprobar		
Llanta	Comprobar Replace	Comprobar	Comprobar			
Sistema de frenos	Comprobar Sustituir	Comprobar		Sustituir		
Latiguillo de freno	Comprobar			Comprobar		
Disco de freno	Comprobar Limpiar Sustituir	Comprobar		Limpiar		
Líquido de frenos	Comprobar Sustituir	Comprobar		Comprobar		Sustituir
Pastillas de freno	Comprobar Sustituir	Comprobar	Sustituir	Sustituir		
Cadena, piñón trasero	Comprobar Limpiar Sustituir	Comprobar Limpiar		Sustituir		
Horquilla de sus-pensión	Comprobar Limpiar	Comprobar		Comprobar Limpiar		
Amortiguador	Comprobar Limpiar	Comprobar		Comprobar Limpiar		
Cojinete de dirección	Comprobar	Comprobar		Comprobar		
Caballete lateral	Comprobar Limpiar Lubrique	Comprobar Limpiar Lubrique	Comprobar Limpiar Lubrique			
Apriete de todos los tornillos y tuercas accesibles	Comprobar	Comprobar		Comprobar		

NOTA

Lleve a cabo las tareas de mantenimiento adecuadas en su vehículo. La garantía sólo puede concederse si el vehículo ha sido revisado de acuerdo con este programa

NOTA

El vehículo debe someterse a un control constante de oxidación. El propietario es personalmente responsable de la prevención del óxido

Después de los primeros 1.000 km	1. Inspección
Fecha:	Fecha: .....
Estado del Km:	Estado del Km: .....
Sello / firma del distribuidor	Sello / firma del distribuidor

2. Inspección	3. Inspección
Fecha:	Fecha: .....
Estado del Km:	Estado del Km: .....
Sello / firma del distribuidor	Sello / firma del distribuidor

4. Inspección	5. Inspección
Fecha:	Fecha: .....
Estado del Km:	Estado del Km: .....
Sello / firma del distribuidor	Sello / firma del distribuidor

6. Inspección	7. Inspección
Fecha:	Fecha: .....
Estado del Km:	Estado del Km: .....
Sello / firma del distribuidor	Sello / firma del distribuidor

IMPORTANTE: La garantía sólo puede concederse si el vehículo ha sido revisado de acuerdo con el programa de mantenimiento y se ha introducido aquí.

PLAN DE MANTENIMIENTO

8. Inspección	9. Inspección
Fecha:	Fecha: .....
Estado del Km:	Estado del Km: .....
Sello / firma del distribuidor	Sello / firma del distribuidor

10. Inspección	11. Inspección
Fecha:	Fecha: .....
Estado del Km:	Estado del Km: .....
Sello / firma del distribuidor	Sello / firma del distribuidor

12. Inspección	13. Inspección
Fecha:	Fecha: .....
Estado del Km:	Estado del Km: .....
Sello / firma del distribuidor	Sello / firma del distribuidor

14. Inspección	15. Inspección
Fecha:	Fecha: .....
Estado del Km:	Estado del Km: .....
Sello / firma del distribuidor	Sello / firma del distribuidor

IMPORTANTE: La garantía sólo puede concederse si el vehículo ha sido revisado de acuerdo con el programa de mantenimiento y se ha introducido aquí.

DECLARACIÓN DE CONFORMIDAD DE LA UE

La empresa,

KSR Group GmbH
Im Wirtschaftspark 15
A-3494 Gedersdorf

declara que este producto cumple las siguientes directivas y normas de la UE.

Denominación del producto:	Electric Motorcycle
Designación de modelo/tipo:	Malaguti XAM
Designación del modelo/tipo Batería:	Lithium-ion battery - DM3862007
Designación de modelo/tipo Cargador:	SPC-1000WWE-xxxyyy-z ("xxx", "yyy" y "z" son variables, consulte la lista de modelos para más detalles)

2006/42/EG	**Directiva sobre máquinas**
2014/30/EU	**Compatibilidad electromagnética**
2014/35/EG	**Directiva de baja tensión**

Referencias individuales:

EN ISO 12100:2010	EN 61000-3-2:2019+A1:2021
EN ISO 13849-1:2015	EN 61000-3-3:2013+A2:2021
EN 16029:2012	EN 61000-6-2:2019
EN 60204-1:2018	EN 61000-6-4:2019

El único responsable de la emisión de esta declaración de conformidad es KSR Group GmbH, como fabricante y como titular autorizado del documento.

Gedersdorf, 20.12.2022

KSR Group GmbH
Im Wirtschaftspark 15
3494 Gedersdorf
AUSTRIA
www.ksr-group.com

COO Helmut Groll

ESP

LISTA DE PIEZAS DE RECAMBIO

Conjunto rueda trasera

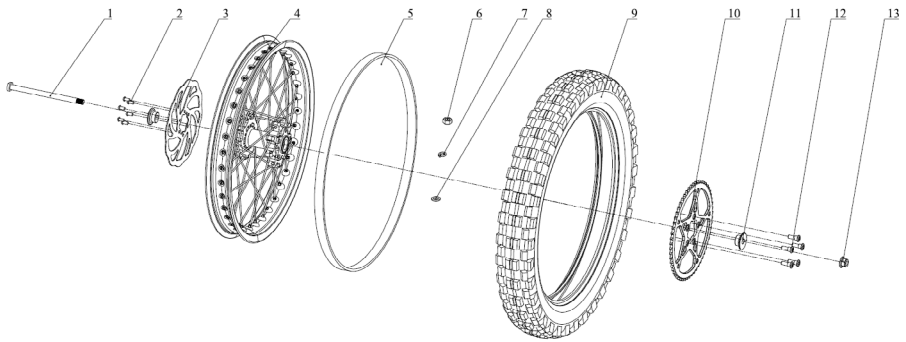

No.	Código de planta	Descripción	Cantidad
1	319003014001	Eje trasero	1
2	401016001001	Perno	6
3	309007010001	Disco de freno	1
4	307039002001	Rueda trasera	1
5	307009041001	Cinta	1
6	404001004005	Tuerca	1
7	405003011007	Arandela elástica	1
8	405006047005	Arandela	1
9	307010101001	Bloque antideslizante rueda trasera	1
10	307007277001	Neumático y cámara (incluye cinta)	1
11	311027004001	Piñón motriz	1
12	307042001001	Manguito lateral llanta trasera	2
13	403030001001	Perno	5
14	404005009001	Tuerca	1

Conjunto rueda delantera

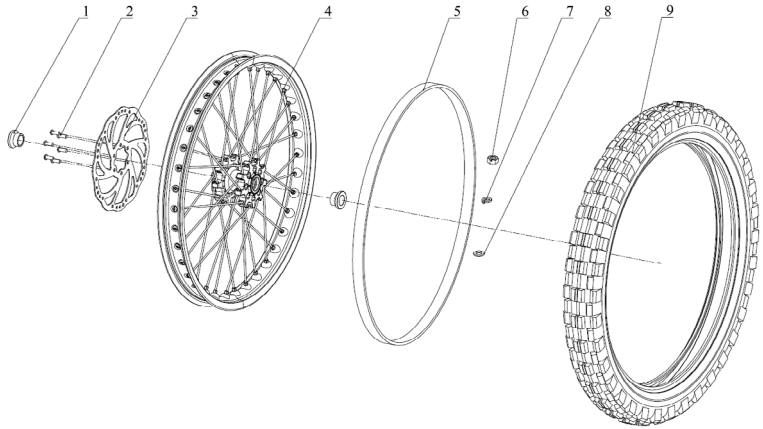

No.	Código de planta	Descripción	Cantidad
1	307041001001	Manguito lateral rueda delantera	2
2	401016001001	Perno	6
3	309007010001	Disco de freno	1
4	307038002001	Rueda delantera	1
5	307009041001	Cinta	1
5	404001004005	Tuerca	1
6	405003011007	Arandela elástica	1
7	405006047005	Arandela	1
8	307010001001	Bloque antideslizante rueda delantera	1
9	307007278001	Neumático y cámara (incluye cinta)	1

LISTA DE PIEZAS DE RECAMBIO

Enlace

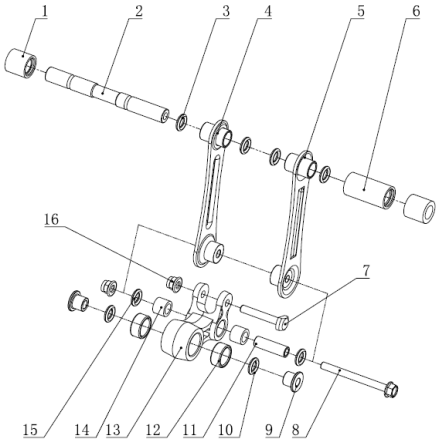

No.	Código de planta	Descripción	Cantidad
1	305056001001	balancín manguito exterior de nylon	2
2	603027001001	camisa	1
3	319075004001	Junta tórica	4
4	305052002002	conjunto balancín L	1
5	305057001002	conjunto balancín R	1
6	305055001001	Manguito de nylon central	1
7	401012001001	Perno T	1
8	401010004001	Perno	1
9	603029002002	camisa	2
10	319075002001	Junta tórica	2
11	603028001001	Camisa intermedia	1
12	409009002001	Cojinete	2
13	306008004002	Varillaje	1
14	409009001001	Rodamiento	2
15	319075003001	Junta tórica	2
16	404030002001	Tuerca	2

Asiento

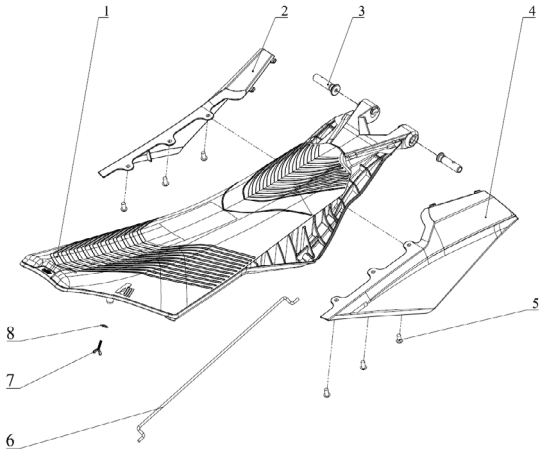

No.	Código de planta	Descripción	Cantidad
1	313020002001	Asiento	1
2	304114002001	Tapa lateral central izquierda	1
3	602003052003	Pasador fijo	2
4	304115002001	Tapa central derecha	1
5	403004036001	Tornillo	6
6	303237001001	Barra de soporte del asiento	1
7	401015001001	Tornillo mariposa	1
8	405006063001	Arandela	1

LISTA DE PIEZAS DE RECAMBIO

Freno

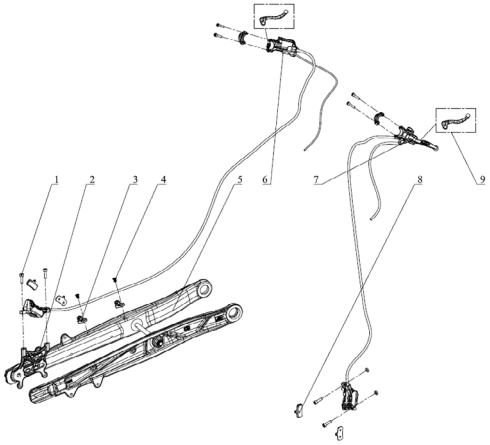

No.	Código de planta	Descripción	Cantidad
1	401017001001	Perno	2
2	308057001001	Soporte freno trasero	1
3	318001002002	Clip	2
4	403001009001	Tornillo	2
5	306037001001	Brazo oscilante	2
6	308058006001	Freno trasero	1
7	308059006001	Freno delantero	1
8	308060002001	Pastilla de freno	4
9	310005012001	Palanca de freno	2

Horquilla delantera

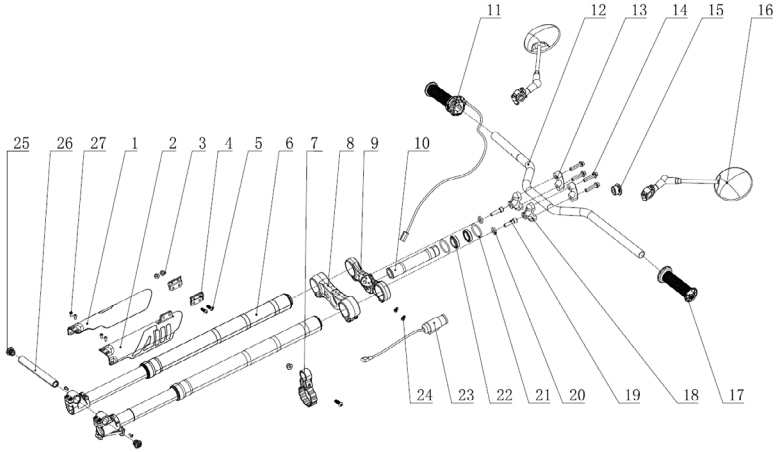

No.	Código de planta	Descripción	Cantidad
1	304120002001	Tapa derecha de la horquilla delantera	1
2	304119002001	Tapa izquierda de la horquilla delantera	1
3	404030003001	Tuerca	3
4	603001115002	Soporte tubo	2
5	403004037001	Tornillo	3
6	305053003001	Horquilla delantera	1
7	318100001001	Soporte tubo	1
8	310022136001	Abrazadera triple inferior	1
9	310021034001	Tija superior	1
10	608002002005	Potencia	1
11	315037059001	Acelerador electrónico	1
12	310001149001	Manillar	1
13	310133007001	Soporte superior del manillar	2
14	401006009001	Perno	4
15	319078001001	Tapón, barra de dirección	1
16	310035008001	Retrovisor	1
17	310057147001	Empuñadura izquierda	1
18	310134007001	Soporte manillar INFERIOR	2
19	401006007001	Perno	2
20	310143002001	Casquillo	2
21	319034008002	Junta tórica	2
22	409011001001	Cojinete	2
23	318102001001	Bloqueo principal	1
24	403001010001	Tornillo	2
25	319079002001	Tornillo de cierre eje delantero	2
26	307027006001	Eje delantero	1
27	403004039001	Tornillo	6

LISTA DE PIEZAS DE RECAMBIO

Brazo oscilante trasero

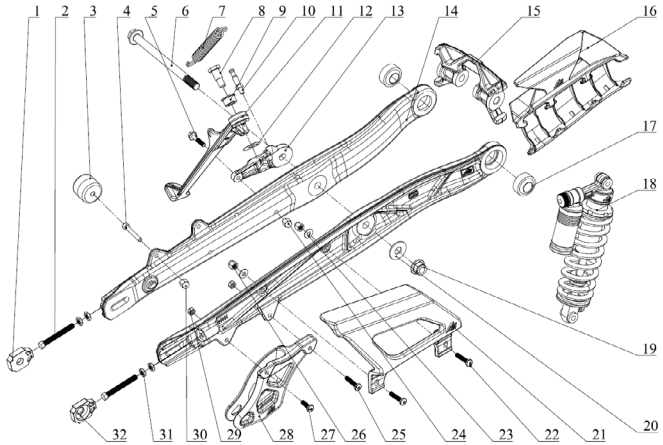

No.	Código de planta	Descripción	Cantidad
1	311100001001	Ajustador de cadena izquierdo	1
2	401003017001	Perno	2
3	303115004001	Asiento límite caballete lateral	1
4	401006010001	Perno	1
5	401009005001	Perno	1
6	401009004001	Perno	1
7	303239001001	Muelle de tensión doble	1
8	403029004001	Perno	1
9	319001303001	Casquillo del caballete lateral	1
10	608003019002	Pasador de retención del muelle de tracción	1
11	303012262001	Caballete lateral	1
12	405006064001	Arandela	1
13	303238001001	Asiento fijo del caballete lateral	1
14	306037001001	Brazo oscilante	2
15	603001165001	Refuerzo brazo basculante	1
16	304034021001	Tapa horquilla trasera	1
17	409010001001	Cojinete	2
18	305054002001	Amortiguador trasero	1
19	404005009001	Tuerca	1
20	319077002001	Arandela	1
21	304062040001	Tapa cadena	1
22	405006063001	Arandela	2
23	404028003001	Tapa Tuerca	1
24	403004041001	Tornillo	1
25	404028002001	Tuerca	2
26	403004040001	Tornillo	1
27	301062002001	Guía cadena	1
28	404027001001	Tuerca	2
29	404028003001	Tapa Tuerca	1
30	404002008001	Tuerca	4
31	311101001001	Ajuste cadena derecha	1

Frame

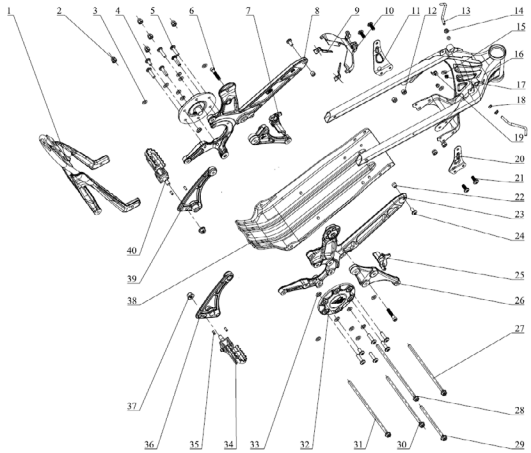

No.	Código de planta	Descripción	Cantidad
1	606023001001	Bastidor auxiliar	1
2	404028001001	Tapa Tuerca	5
3	319077001001	Arandela	14
4	403029002001	Tornillo	2
5	403029001001	Tornillo	10
6	401006004001	Perno	2
7	603001113001	Portapilas izquierdo	1
8	601001479001	Soporte motor izquierdo	1
9	609094001002	Placa de fijación de goma	2
10	319076001001	Tope de goma	1
11	601001507005	Placa de refuerzo izquierda	1
12	404029001001	Tuerca	4
13	601001420003	Soporte de fijación lateral delantero	2
14	404025001001	Tuerca	2
15	405010002001	Arandela	2
16	303001457001	Marco	1
17	404030003001	Tuerca	2
18	319016031001	Arandela de goma	2
19	318001003001	Hebilla del tubo de aceite del freno trasero _ negro	1
20	601001507006	Placa de refuerzo del bastidor-derecha	1
21	403029003001	Tornillo	4
22	404026001001	Tuerca cónica	2
23	601001480001	Soporte motor derecho	1
24	403029005001	Tornillo	2
25	603001114001	Soporte batería derecha	1
26	603001112001	Soporte fijo amortiguador	2
27	401010001001	Perno	1
28	401010002001	Perno	1
29	401010003001	Perno	1
30	401010001001	Perno	1
31	401010002001	Perno	1

32	601001478001	Soporte fijo del basculante trasero	2
33	404002008001	Tuerca	2
34	606009010001	Reposapiés derecho	1
35	407008005001	Pasador	4
36	606010006002	Soporte reposapiés derecho	1
37	404005008001	Tuerca	2
38	609088002005	Guardamotor	1
39	606010005002	Reposapiés izquierdo	1
40	606009011001	Reposapiés izquierdo	1

Mecanismo de prensado de la batería

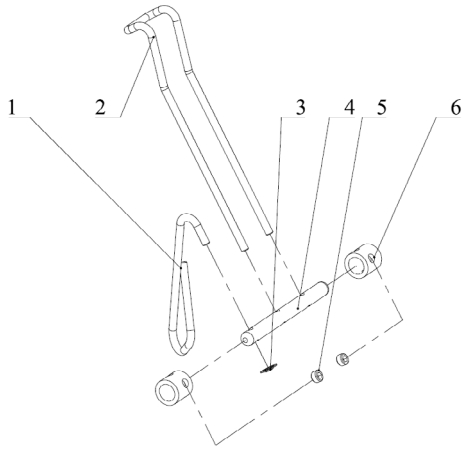

No.	Código de planta	Descripción	Cantidad
1	319073001001	Muelle de torsión de la cerradura	1
2	319072001001	Muelle de torsión de fijación de la batería	1
3	410001002001	Tarjeta de resorte (abrazadera de cojinete)	1
4	609092001001	Eje del muelle de torsión	1
5	403028001001	Tornillo	2
6	609091001001	Casquillo del muelle de torsión	2

Cuerpo de plástico

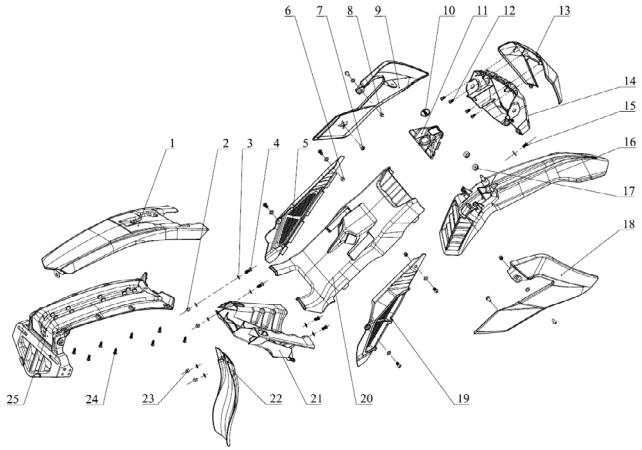

No.	Código de planta	Descripción	Cantidad
1	304009021001	Guardabarros trasero	1
2	404028002001	Tornillo	2
3	405006063001	Arandela	16
4	403004038001	Tornillo	2
5	304112001001	Tapa izquierda del controlador,negra	1
6	404028002001	Tapa Tuerca	2
7	403005122001	Tornillo	2
8	404028003001	Tuerca de cubierta	2
9	304002023001	Tapa frontal e izquierda, blanca	1
10	318103002001	Tapa del botón del interruptor	1
11	304118001001	Tapa superior del botón del interruptor	1
12	403015006001	Tornillo	4
13	304014011001	Tapa del faro	1
14	304121002001	Placa de montaje del faro	1
15	403004036001	Tornillo	10
16	304015024001	Guardabarros delantero, blanco	1
17	301056004001	Cubierta delantera y derecha, blanca	1
18	304113001001	Tapa derecha del controlador, negra	1
19	304116001001	Tapa de la batería, negra	1
20	304117001001	Caja de almacenamiento, negra	1
21	304018015001	Guardabarros trasero, negro	1
22	404028002001	Tapa Tuerca	2
23	403015006001	Tornillo	8
24	304122001001	Placa de montaje de la matrícula	1

LISTA DE PIEZAS DE RECAMBIO

ESP

Sistema eléctrico

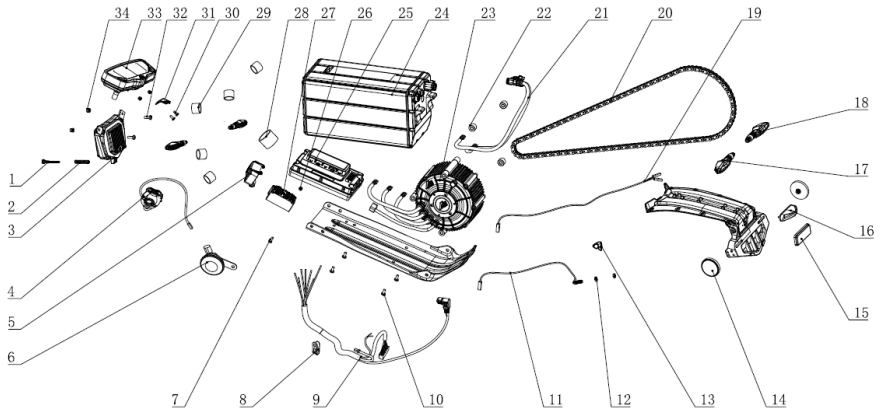

No.	Código de planta	Descripción	Cantidad
1	401004002001	Perno	1
2	303178003001	Muelle	1
3	316013088001	Faro	1
4	315201001001	Interruptor multifunción	1
5	315202001001	Caja del conductor	1
6	316009008001	Bocina	1
7	401008002001	Tornillo	1
8	609099001001	Clip de cable	1
9	315134004001	Mazo de cables	1
10	401008001001	Perno	4
11	315203001001	Interruptor del caballete lateral	1
12	404032001001	Tuerca	2
13	315204001001	Sensor de medición de velocidad	1
14	318006007001	Reflector lateral de recuperación	2
15	318006008001	Reflector trasero de recuperación	1
16	316020049001	Luz trasera	1
17	316052001001	Luz de giro izquierda	2
18	316053001001	Luz de giro derecha	2
19	315007066001	Conexión del cable de transferencia	1
20	311011278001	Cadena	1
21	315137001001	Línea de salida CC	1
22	609093001001	Espaciador del motor	3
23	315031040001	Motor	1
24	315006027001	Batería	1
25	315021383001	Controlador	1
26	404033001001	Contratuerca de nylon	3
27	305027007001	Convertidor DC	1
28	318027005001	bandage 58	
29	318027004001	bandage 48	3
30	401013003001	Tornillo	2
31	601019007002	Soporte de pantalla	1
32	401013002001	Tornillo	2
33	317001702001	Pantalla	1
34	404033002001	Contratuerca de nylon	2

Malaguti

ESPACIO PARA NOTAS

ESP

Malaguti

Distribuido por:
KSR Group GmbH
Im Wirtschaftspark 15
3494 Gedersdorf
Austria

Fabricante:
KSR Group GmbH
Im Wirtschaftspark 15
3494 Gedersdorf
Austria

Copyright © 2022
Todos los derechos reservados. Este manual de instrucciones está protegido por derechos de autor. Queda prohibida la reproducción mecánica, electrónica o de cualquier otro tipo sin la autorización por escrito del fabricante.